4-4 М 1:2

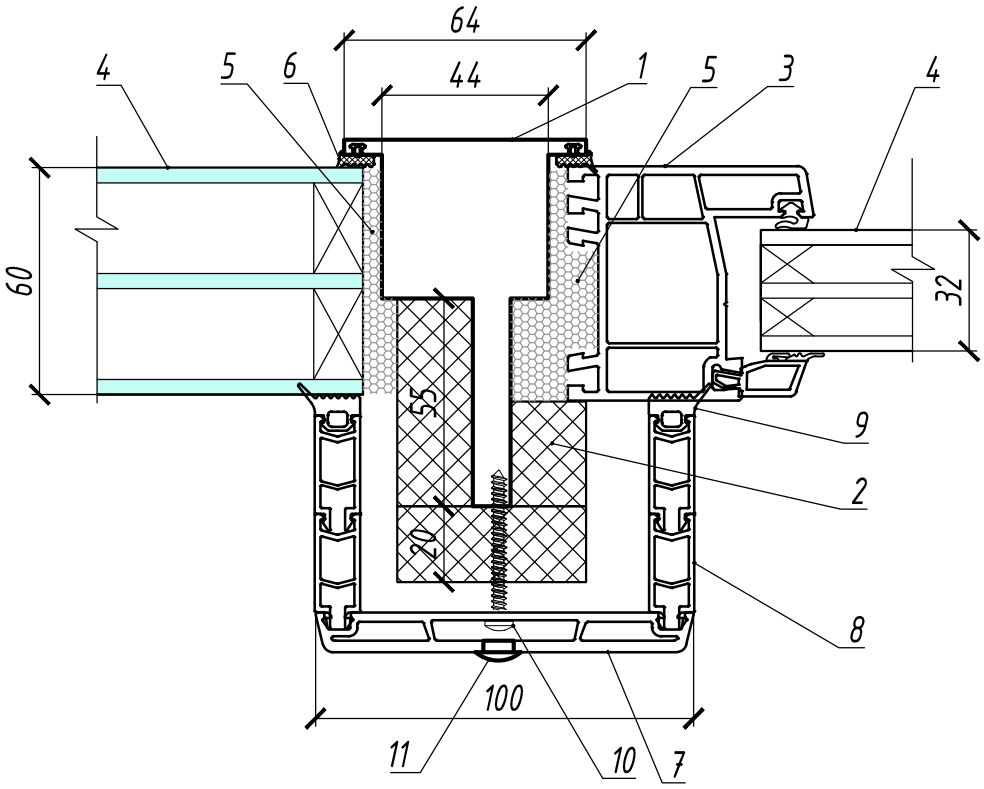

1 - Стойка
2- Утепление стойки "Пеноплексом"
3 - Оконная рама
4 - Стеклопакет двухкамерный
5 - Утепление шва между стойкой и заполнением
6 - Уплотнитель
7 - ПВХ-нащельник IVAPER 1250 00 100 мм, белый
8 - Дистанционная вставка ТП032-04 26 мм, RAL9016 (4 шт)
9 - Уплотнитель ТПУ007
10 - Саморез 5,5х50
11 - Заглушка 12 мм, белая

СОГЛАСОВАНО:

Взат.инв.№

Подпись и дата

Инв.№ подл.

Изм.	Кол.уч	Лист	N док.	Подп.	Дата	ПЕР 22.01.2015-1124 КМ		
						Московская обл., Одинцово, б-р Маршала Крылова, д. 25а,		
Разраб.						Остекление балкона	Стадия	Лист	Листов
Проверил							Р	10	10
						Разрез 4-4		